FERMI

SOLLEVATORI TELESCOPICI

ISTRUZIONI PER IL MONTAGGIO
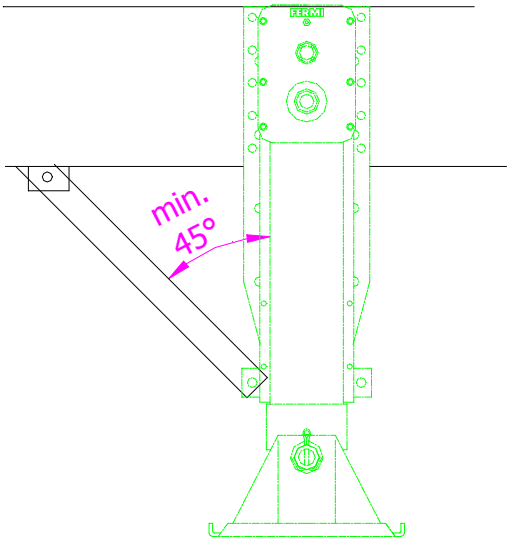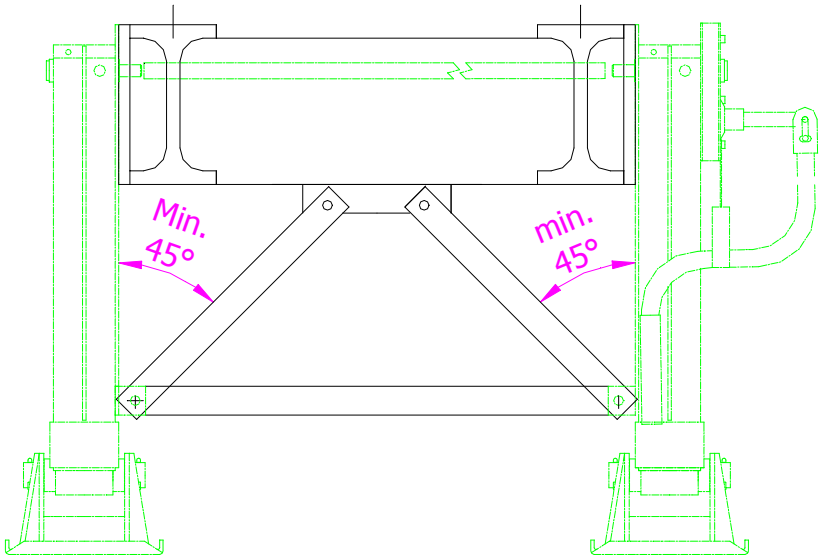
1) Assicurarsi che il gambo interno dei sollevatori sia sollevato completamente (punto morto superiore). Questo impedirà, dopo aver montato l'asta di trasmissione, che una gamba scenda prima dell'altra, con conseguente sovraccarico della stessa al contatto con il terreno.
2) Montare i sollevatori parallelamente tra loro, in modo che i due alberi comando risultino coassiali; questo per evitare la deformazione dell'asta di trasmissione che renderebbe difficoltoso l'azionamento della manovella.
3) Utilizzare controventature come da disegno, secondo le norme vigenti (DIN 17800).
4) Per il fissaggio dei sollevatori e delle controventature al semirimorchio, è consigliabile l'utilizzo di viti con dadi autobloccanti.